AL 20E

Self Levelling Platform Electric

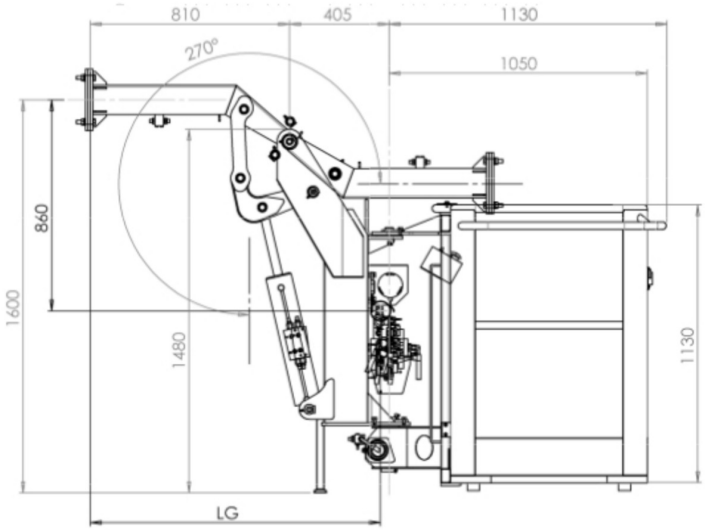

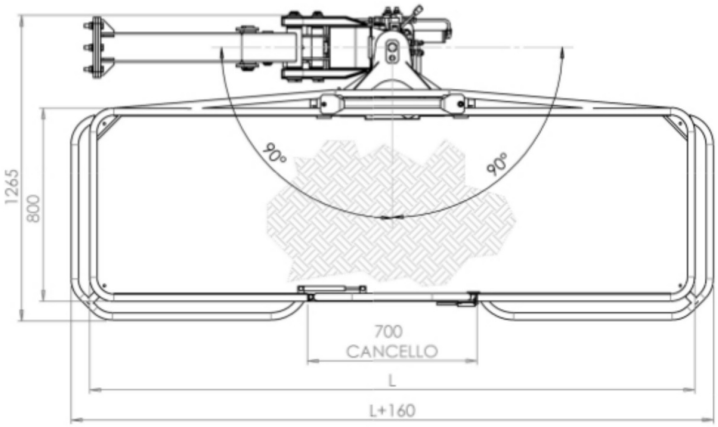

SELF-LEVELING PLATFORM | AUTOMATISCHE HEBEPLATTFORM | PLATAFORMA AUTONIVELANTE | PLATE-FORME AUTONIVELÉ | САМОВЫРАВНИВАЮЩАЯ ПЛАТФОРМА

	Kg	330/380
max	Kg	200/300
	N°	2
L	mm	2000
LG	mm	1135
Rotation	gradi	±90°
Swing	gradi	170° (270°)
+ −	N°	2 (12v-120Ah)
Voltage electrical system	V	24